40mm スピーカ
1.6inch Speaker

Model No.
S36G24−1

26 June 2003

■マイクロスピーカ
■PEIダイヤフラム

■Micro Speaker
■PEI Diaphragm

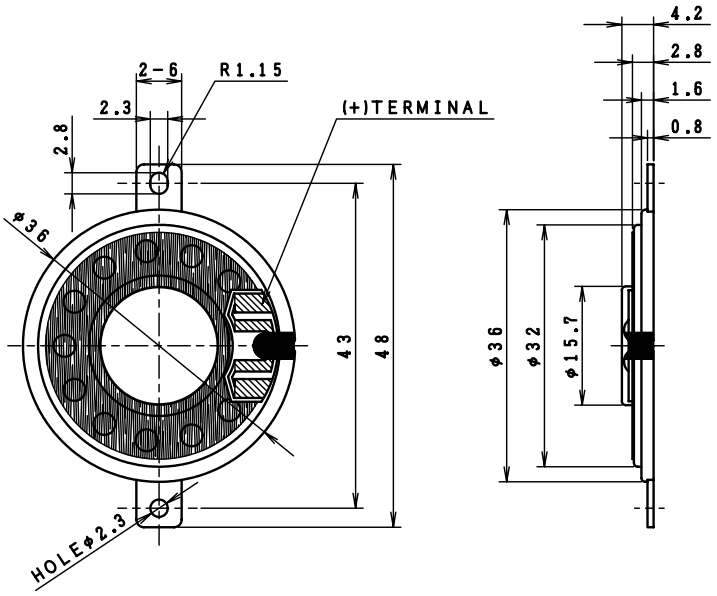

■Specifications■

Nominal Impedance	8Ω
Nominal Power	0.5W
Maximum Power	1W
Resonance Frequency	450Hz
Effective Frequency Range	Fo〜5,000Hz
Sound Pressure Level	82dB W/m
Magnet Size	φ12.5×t1.5mm
Magnet Weight	1.4g(0.049oz.)
Net Weight	9.6g(0.338oz.)

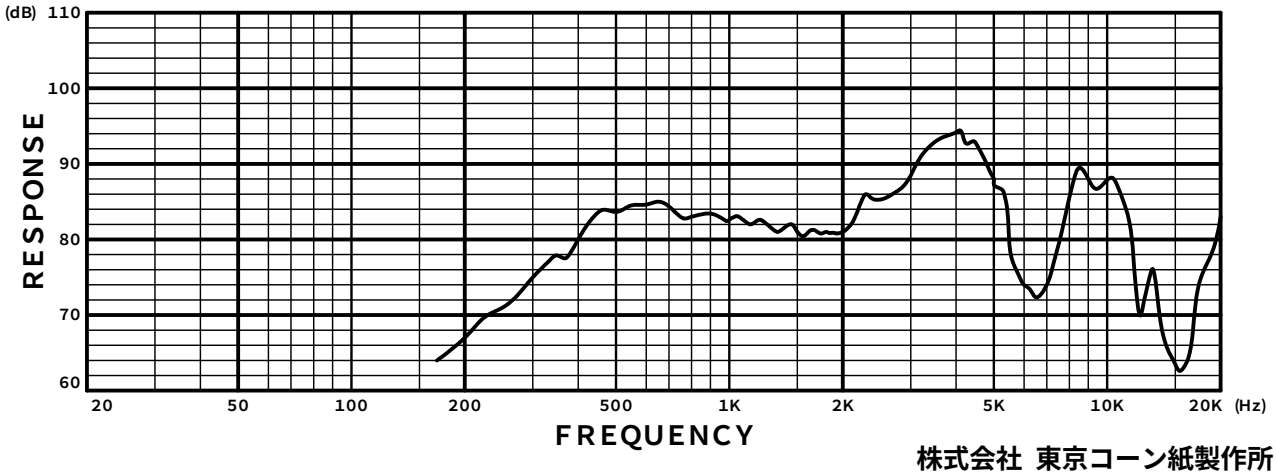

株式会社 東京コーン紙製作所
TOKYO CONE PAPER MFG.CO.,LTD.